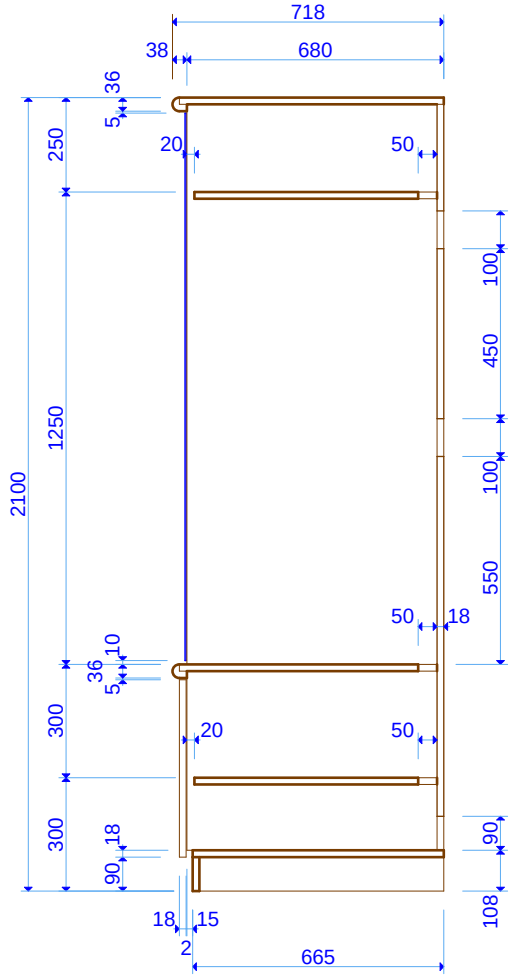

ԿՏՐՎԱԾՔ 1

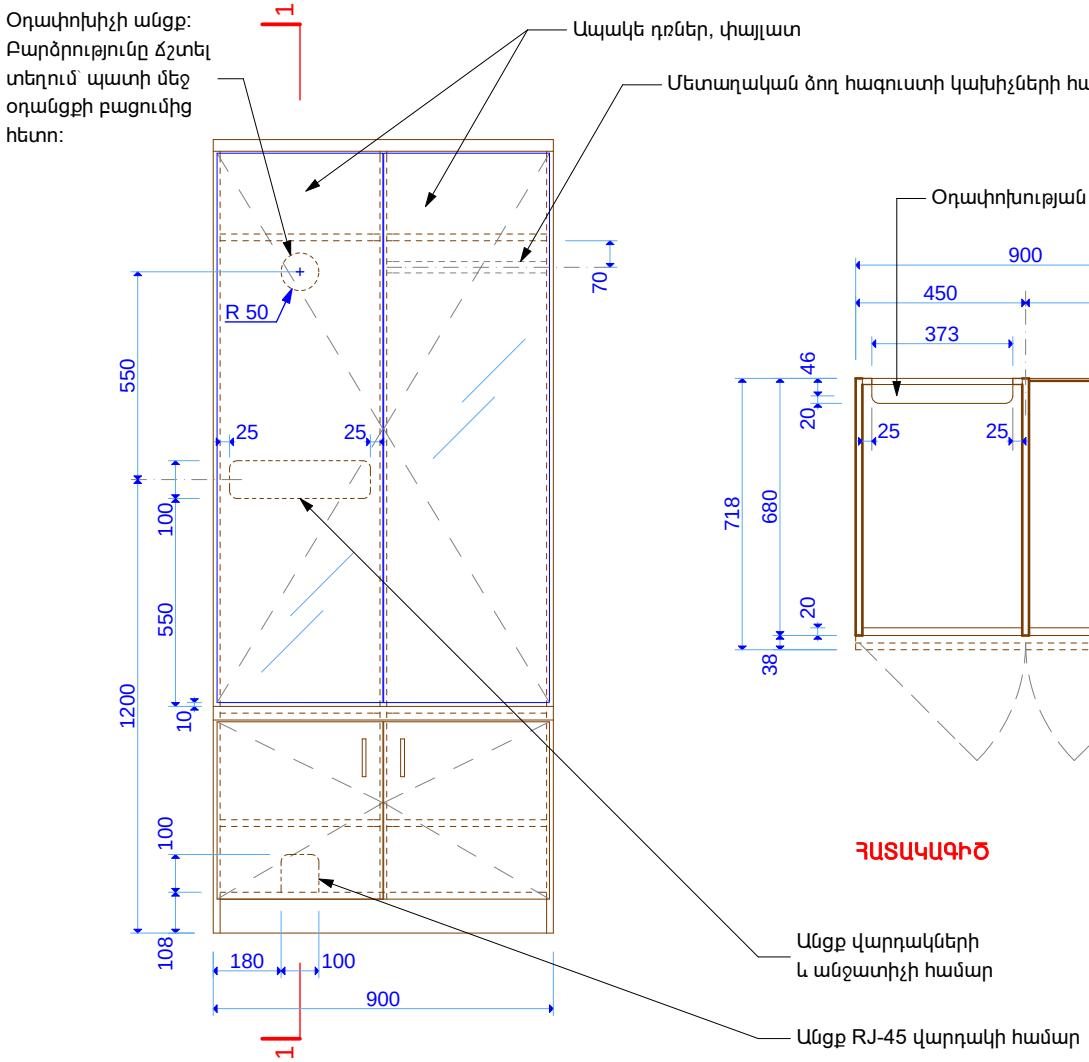

ՏԵՍՔԸ ԱՌՋԵՎԻՑ

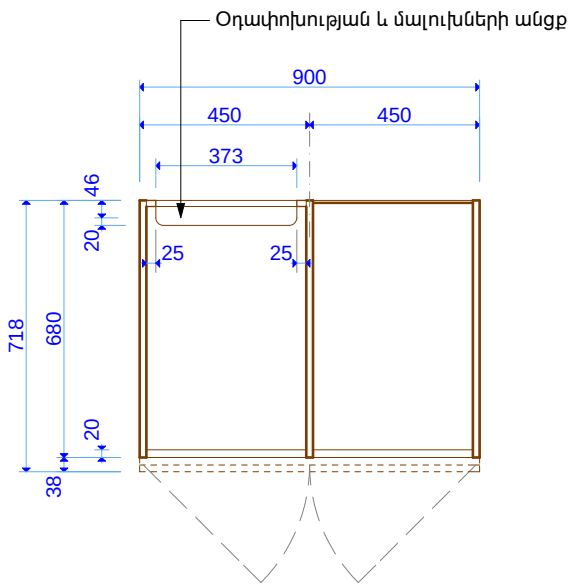

ՀԱՏԱԿԱԳԻԾ

FRN-07 1:20

ՆՇՈՒՄ

1. Պահարանի նյութը՝ լամինատ: Տեքստուրայի և գունային երանգի նմուշը համաձայնեցնել ճարտարապետի հետ:
2. Եզրերը պաշտպանել պլաստիկ դետալներով: Պրոֆիլը և գույնը համաձայնեցնել ճարտարապետի հետ:
3. Ապակու նմուշը համաձայնեցնել ճարտարապետի հետ:
4. FRN-07 սերվերի պահարանի ընդհանուր քանակը՝ 1 հատ:

Հասցե՝ Թումանյանի քաղաքապետարան							
ՀԵՌ. +37494452185							
Ճարտարապետ	Զ. ԲԱՌԵՐ		ՔԱՂԱՔԱՑԻՆԵՐԻ ՍՊԱՍԱՐԿՄԱՆ ԳՐԱՍԵՆՅԱԿԻ ՎԵՐԱԿԱՌՈՒՑՄԱՆ ԵՎ ՆՈՐՈԳՄԱՆ ՆԱԽԱԳԻԾ:		էջ	Փուլ	Մաս
					24	ԱՆ	ՃԼ
			Սերվերի պահարան FRN-07		էջի ծածկագիր Q-107		
Ստուգված		Ուղղում	...	Ուղղի/Ֆայլ Ֆայլի տարեթիվ՝ GIZ Retrofit_A_01_Tumanyan_CD_150901.pln 2015-09-02	Տպված է	2015-09-02, 02:35	